NOTES 1- Voir specification SP0011.

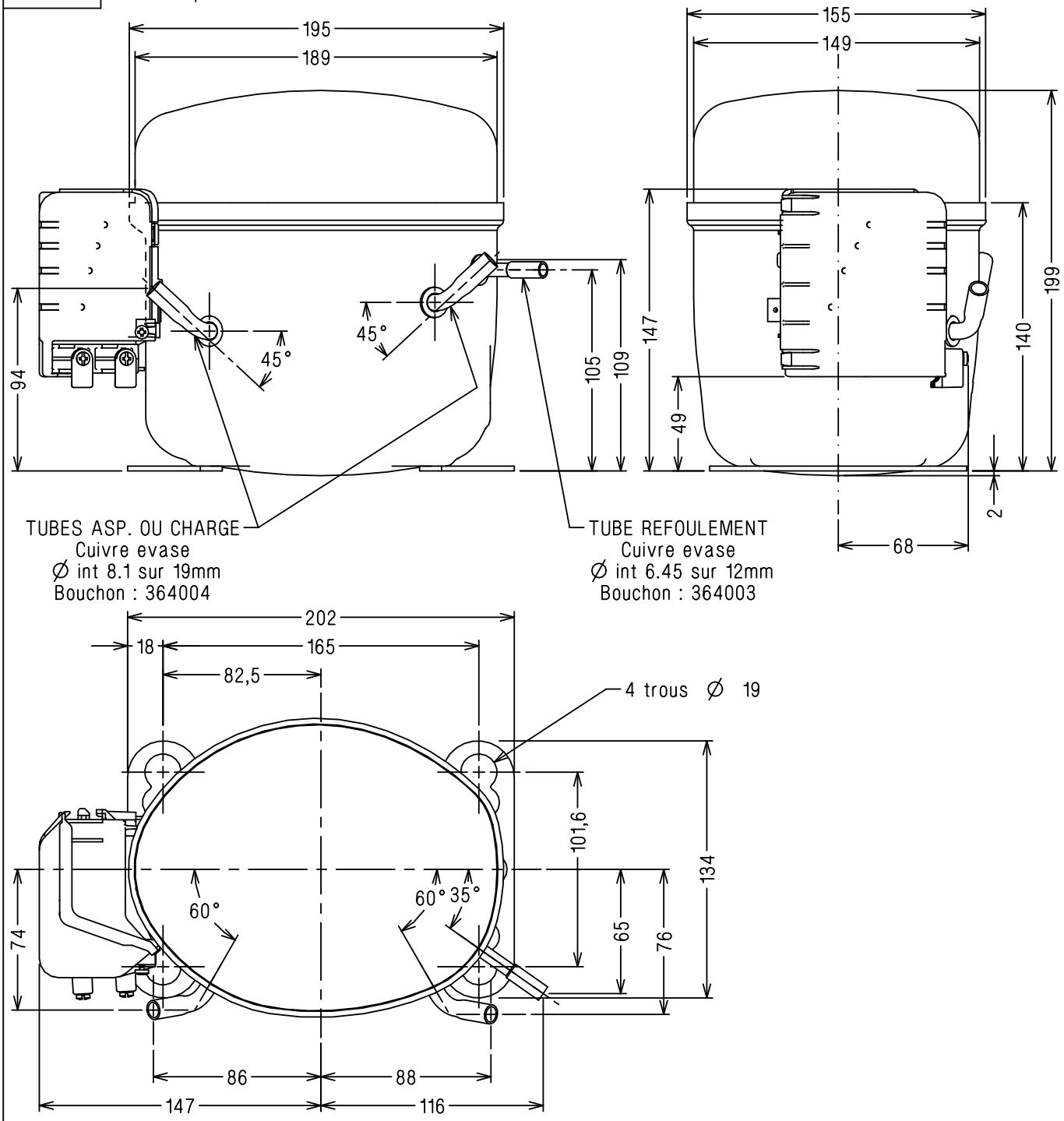

						DD			DD		DD	Verif
						FC			FC		AP	Visa
						02dec02			10jul01		09mar01	Date
						Lancement (lie a AL 18102)	Tubes aspi. et charge	344130 remplacent 344128	Mise a jour position	boitier et cotation	Creation plan	Modifications
						b			a		–	Ind
						18154			17314		17094	A.M.

MATIERE:

TOLERANCES GENERALES lineaire: ± angulaire: ±

Dessine par: A. PORKLU le: 13apr2000
Verifie par: P. VIGUIER le: 13apr2000

ECH. 1/3

ORIGINE EX11149

TECUMSEH EUROPE S.A.
38290 LA VERPILLIERE

COMPRESSEUR AE

DC2121

Dernier indice b

DIFFUSION : -

Ce plan est propriete exclusive de notre societe tous droits de reproduction et de diffusion reserves