NOTES 1- Voir specification SP0011.

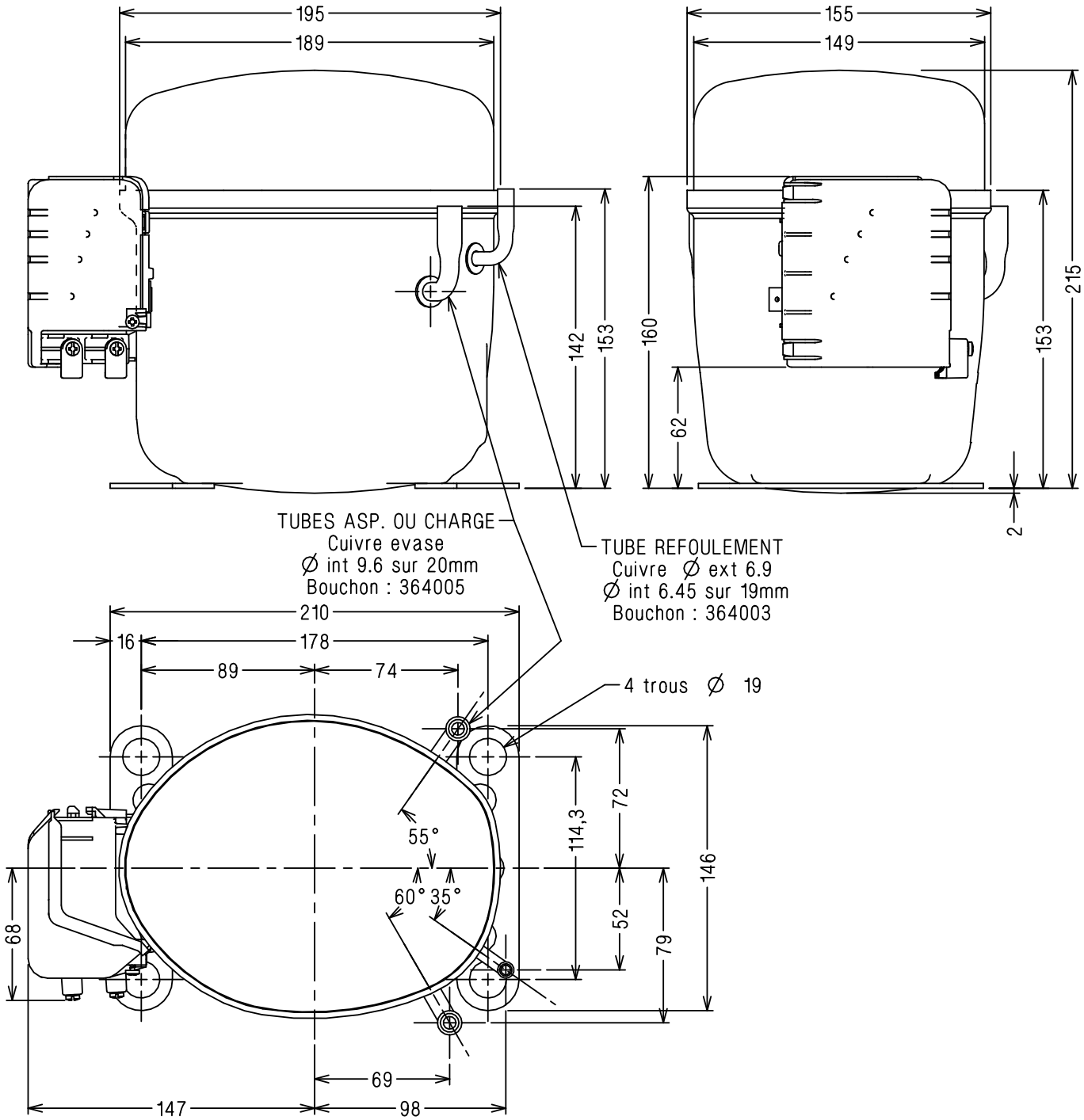

								DD	DD		DD	Verif
								FC	FC		AP	Visa
								02dec02	09jul01		09mar01	Date
								Lancement (lie a AL 18102)	Mise a jour position	boitier et tubes	Creation plan	Modifications
								b	a		–	Ind
								18154	17314		17094	A.M.

MATIERE:

TOLERANCES GENERALES lineaire: ± angulaire: ±

Dessine par: A. PORKLU le: 13apr2000
Verifie par: P. VIGUIER le: 13apr2000

ECH. 1/3

ORIGINE EX11151

TECUMSEH EUROPE S.A.
38290 LA VERPILLIERE

COMPRESSEUR AE

DC2553

Dernier indice b

DIFFUSION : -

Ce plan est propriete exclusive de notre societe tous droits de reproduction et de diffusion reserves