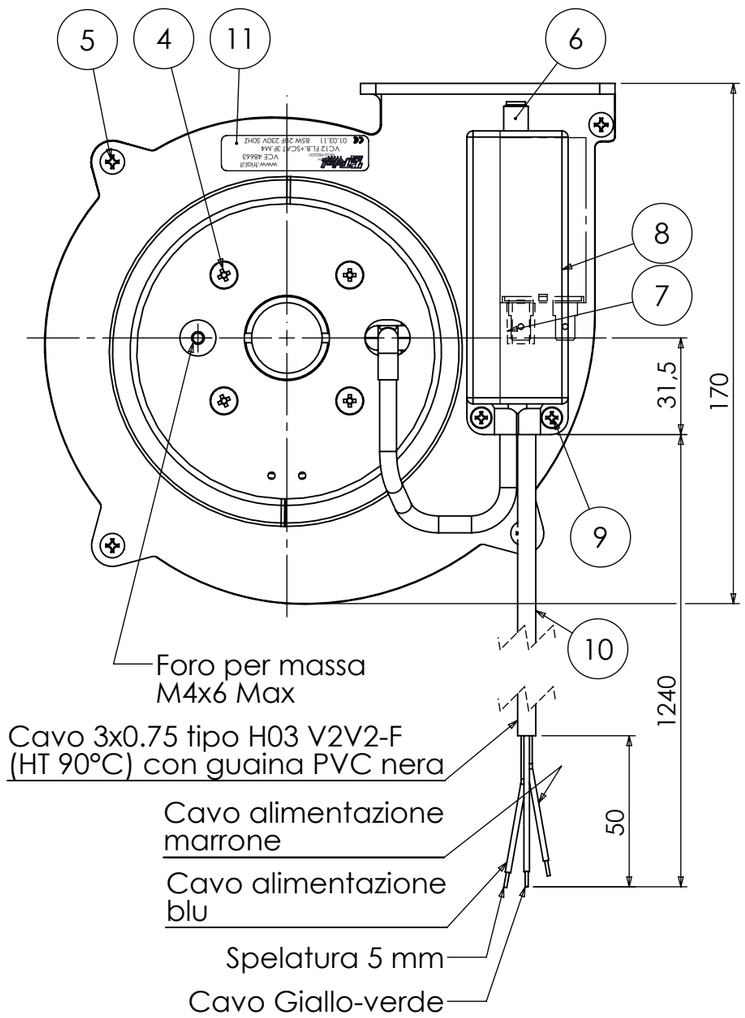

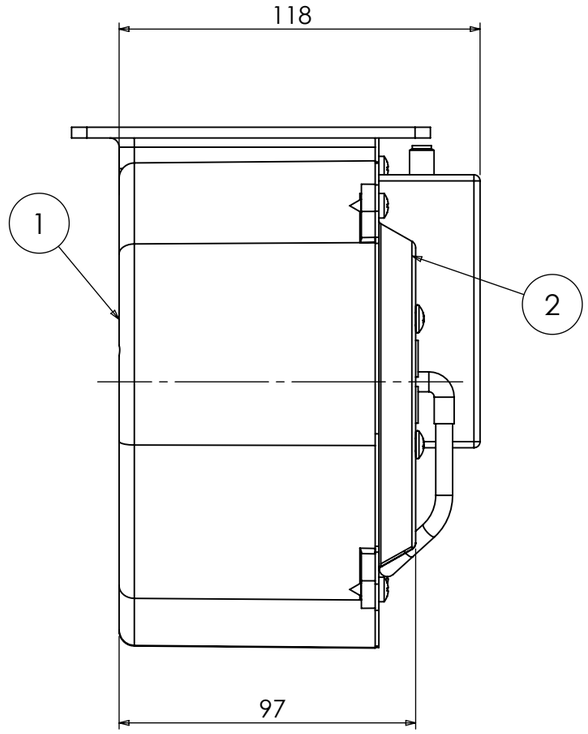

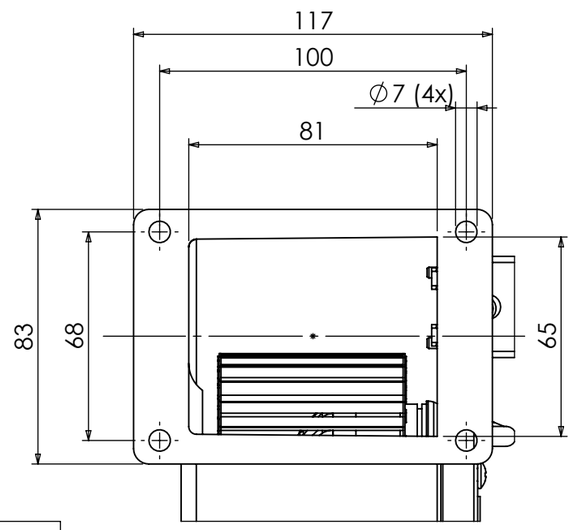

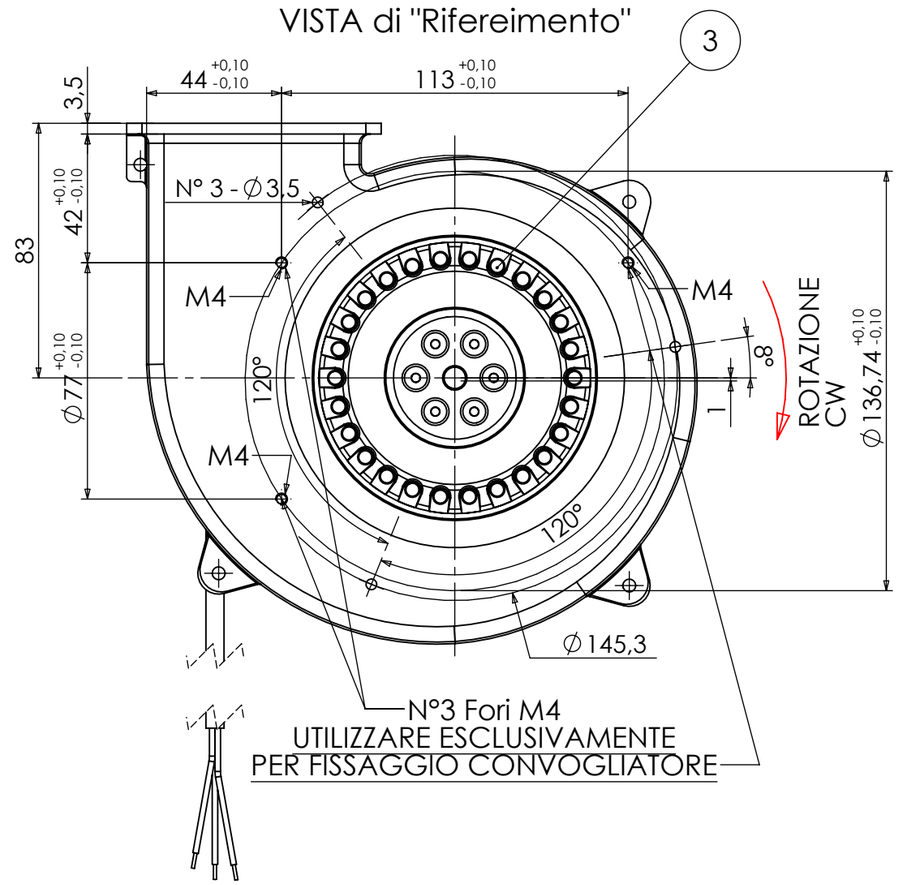

DATI CARATTERISTICI VENTILATORE VCE 48663-00, A BOCCA LIBERA		
Tensione nominale	V	230
Frequenza di alimentazione	Hz	50
Potenza assorbita	W	85
Corrente assorbita	A	0,37
N° di giri a tensione nominale	Rpm	2170
Portata a tensione nomimale	m^3/h	300
Pressione statica a tensione nominale	Pa	300
Senso rotazione (sec. Vista di Riferim.)		CW
Temperatura ambiente di utilizzo	°C	40 max
Classe d'isolamento		F

Pos.	Qtà	Codice(Rev)	Descrizione
11	1	ETI-01616	ETI CARTA BIANCA VDE50X12
10	1	CAV-01500-00	CAVO TRIPOLARE L1250 PER VC 120
9	2	VIA-07619-00	VIT AUT 3,5X6,5 TCT+ S/PUN
8	1	SNM-06650-01	SCATOLINO NY. COPRICONDENS
7	1	COC-01532-00	COPRITERMINALE MASCHIO 6.3
6	1	CEV-01388-00	CONDENS. 4FAST 2MICROF.450
5	4	VIA-07695-00	VIT AUT 4,2X9,5 TCT+ZIN XV
4	4	VIM-07945-00	VITE 4MAX6 TCT+ SOT/TE. ZIGR
3	1	MVC-04139-00	MOT VC12 ROT.EST.+VENT.85W 230V/50
2	1	PLZ-05931-02	FLANGIA LAM.ZINC.X VC120
1	1	CHI-01574-00	CHI ALL X VC12 FLANGIA BASSA

00	28/02/11	EMISSIONE.	Lai G.

A termini di legge ci riserviamo la proprietà del presente disegno con il divieto di riprodurlo o di renderlo noto a terzi, senza nostra autorizzazione.

Materiale: | Peso netto [g]: | Trattamento:

TRIAL Srl
S.Giuliano M.se Via dei Mille 3
Tel (0039) 0298222231 Uff. Commerciale
Tel (0039) 0298222351 Uff. Tecnico
Fax (0039) 0298243291

Per le quote lineari ed angolari prive di tolleranza, riferirsi alla norma UNI ISO 2768.

Foglio 1 / 1

Dis. : Lai G.
Data : 28/02/11
Scala : 1:2
Visto : -
A3

Descrizione: VC12 FL.B.+SCAT 3F.M4 85W 2UF 230V50HZ

Codice: VCE 48663 | Mod.: 00
Sostituisce il dis.