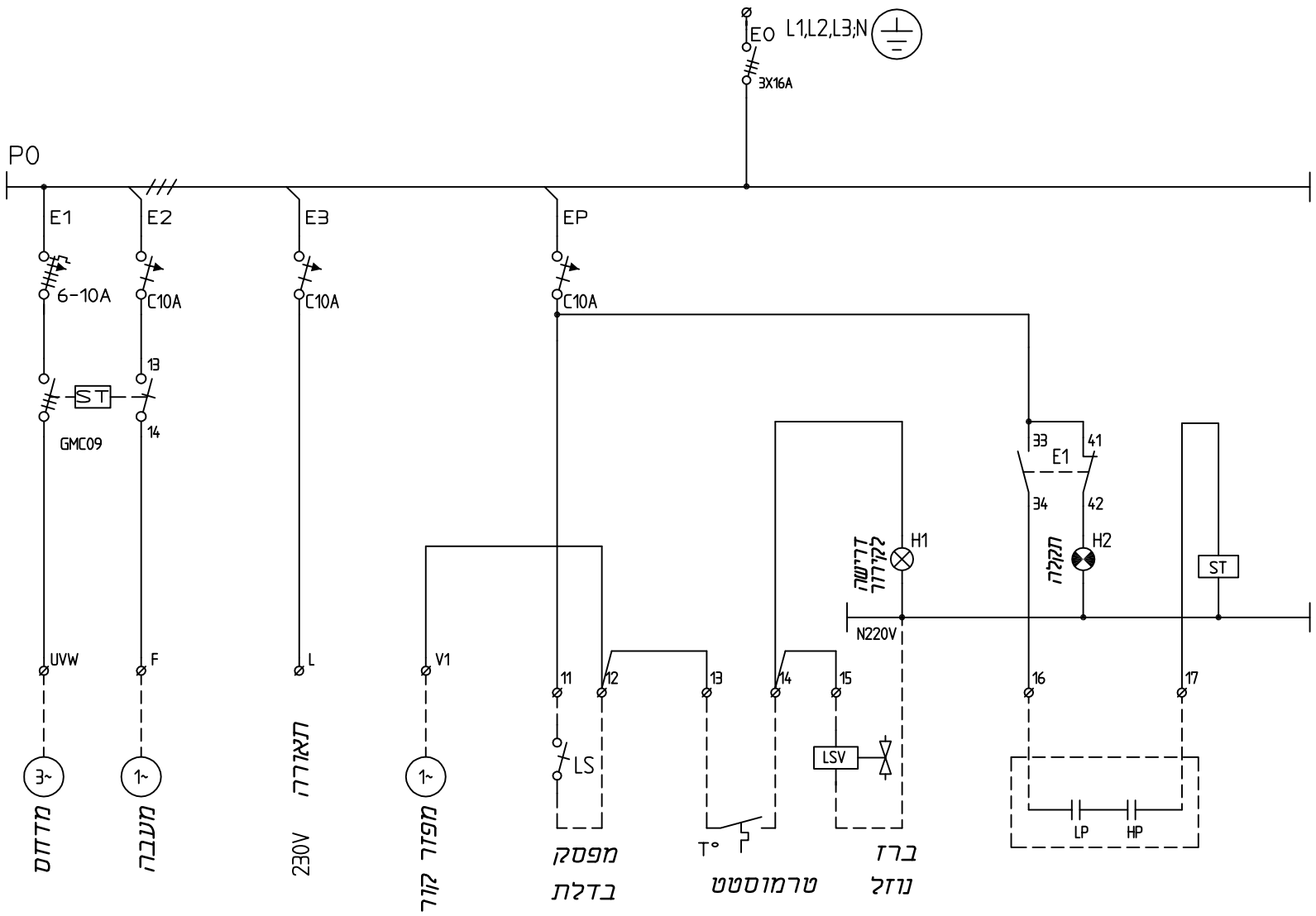

מבנה לוח קופסה CI-4 עם קלפה

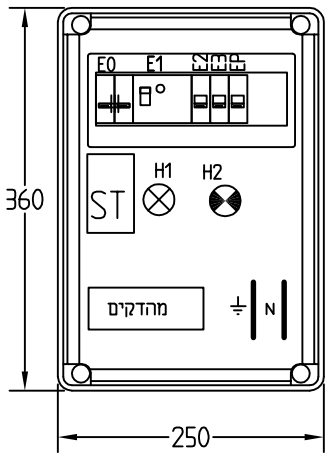

GM	רשימת ציוד: מפסק ראשי		תאריך *****	מזמין	שמה קידי		C012-N
LG	הגנת מנוע		תכנון דיין	מקט 9900	תכנון ויצור לוחות חשמל בע"מ		דף 1 דפים 1
ABB	מאמתים מודולרים		שרטט יעקב		הלהב 5 א.תעשיה חולון		מס.הזמנה
LG	מגענים			שם הלוח	טל.03-5595723 פקס 03-5595724		* * * *
LED	מנורות סימון		אישר דיין	לוח חדר קירור "+" בלי בקר	e-mail : shlomo.davidi@gmail.com		
ADA	מבנה לוח	AS MADE:					

מכון התקנים הישראלי